io mabe

mabe製冷凍冷蔵庫仕様・外形寸法図			
型式	IWO19JSSS		
仕様			
型式名			IWO19JSSS
材質	外装		本体：鋼板 （エナメル焼付け／チャコールグレー） ドア：ステンレス
	内装		ABS樹脂
質量 (kg)			115kg
外形寸法 (mm)	幅・奥行・高さ		840 × 795(735) × 1775
	扉を開けた時の最大奥行		1160
	搬入時最小幅高		670 x 1755
定格内容量 (L)	総内容積		527
	冷凍室		142
	冷蔵室		385
電気定格	相・電圧・周波数		単相・230V 50Hz/60Hz
	消費電力 (W)	電動装置	140
		電熱装置	150
		霜取装置	269
年平均の消費電力量・50Hz/60Hz (kWh/年)			263 / 263
冷媒種（充填量）			R600a(54g)
冷却方法			冷気循環方式（間接冷却）
冷却時の霜取	方式		強制
	操作		自動開始・自動終了
	蒸発		強制
アイスメーカー	設備		庫内ディスペンサー付（冷水）
	接続口管径		1/4インチ・オスネジ
設置方式	ビルト・イン		可
	ローラーキャスター		付（アジャスター付き）
霜付防止方法			コンデンサー・ループ式
ド ア 閉 鎖			マグネット・ガスケット
断熱材			ウレタンフォーム（シクロペンタン）
備考	純正の昇圧トランスを接続して使用すること。 飲料水源（上水道）とだけ接続すること。		

上面図

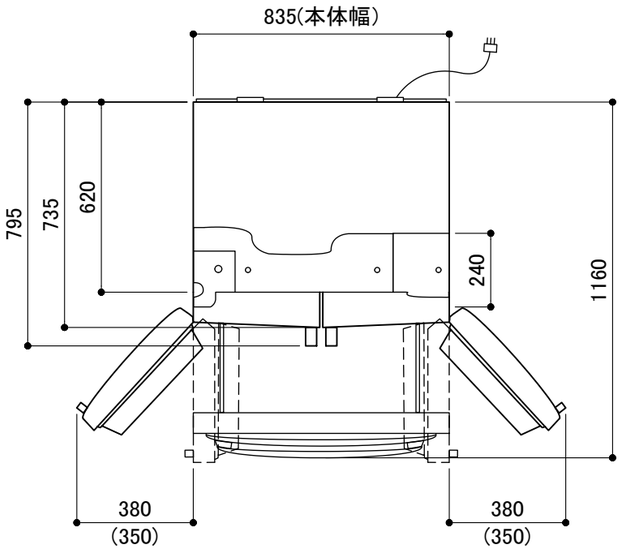

正面図

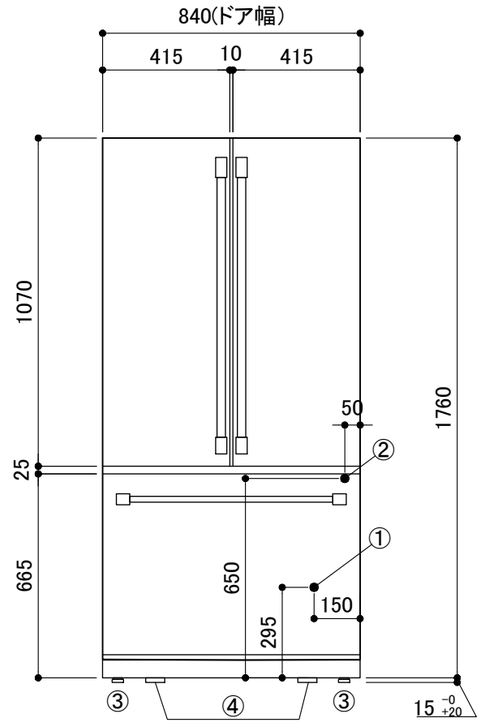

側面図

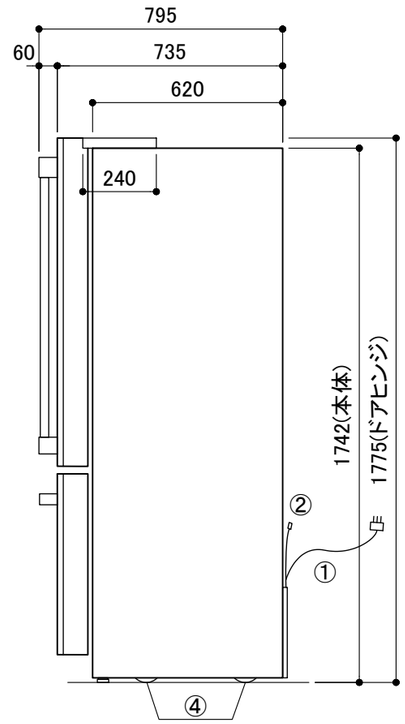

※（ ）内数値は庫内引き出し、取り出し可能な寸法
※トランス(TK0054)の外形寸法：幅125mmx奥行140mmx高さ140mm
※必要最小放熱スペース(壁面より)
上面25mm（ヒンジより）／両側面4mm／背面30mm−（側面か背面に給水バルブスペース必要）

＊給水バルブは、必ずお客様ご自身で開閉できる位置に設けてください

アイスメーカー仕様		
水圧	(MPa)	0.15−0.60
1回の使用水量	(cc)	90−100
1回にできる氷の量	(g)	90−100
24時間に出来る氷の平均量	(kg)	1.0−1.2
氷の出来る時間	(分)	90−120
注)このアイスメーカーは、本体の温度が−10℃以下になりませんと動作いたしません。		

No.	部品名	個数
①	電源コード(後面) 1.8m	1
②	アイスメーカー配管接続口(後面)1/4″オスネジ [接続後、配管留め金具に固定]	1
③	前脚調整キャスター 15 -0 +20 mm	2
④	前後固定ローラー 15mm	4

※ご注意
自動製氷器（アイスメーカー）およびディスペンサーが標準装備されています。
冬季凍結の恐れのない場所に据え付けてください。
凍結の恐れのある場合にやむを得ず据え付ける場合は、断熱材やヒーター追加等凍結防止対策を施してください。また、水抜きも行ってください。

吉岡電気工業株式会社

IWO19JSSS